ТЕХНИЧЕСКИЙ ПАСПОРТ

САМИР 504-57/45 (В)

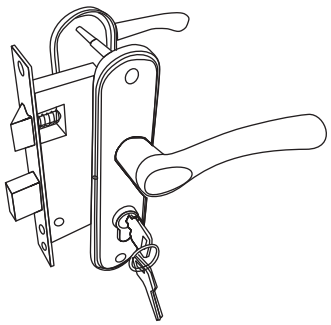

Замок врезной цилиндровый САМИР 504-57/45 (В) 2 класса универсальный предназначен для установки на левые и правые двери толщиной 35...45 мм как на деревянные, так и на металлические. Запирающий механизм имеет блокировку, если изнутри двери вставлен ключ и повернут на 90° в любую сторону, открыть снаружи замок нельзя. Защелка закрывается цилиндровым механизмом и ручкой. Цилиндровый механизм замка - типа ключ-ключ N60 (или ключ-вертушка NW60) обладает секретностью 15000 комбинаций.
Замок комплектуется фалевыми ручками на планке.
На рис. 1 приведен эскиз фалевых ручек.
На рис. 2 приведен эскиз замка.

РАЗМЕРЫ РУЧКИ НА ПЛАНКЕ

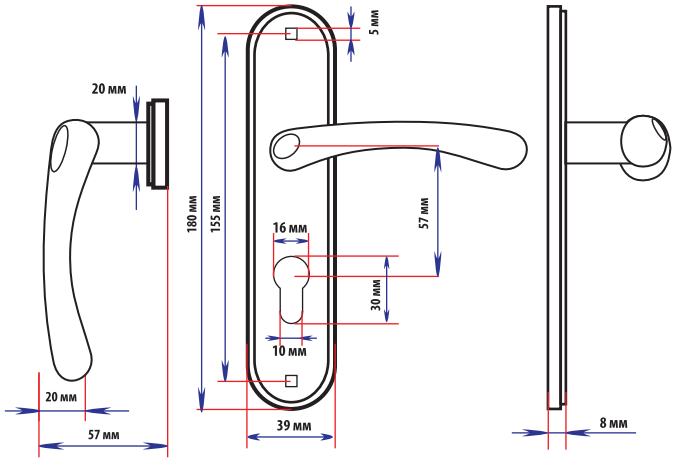

РИС. 1

РАЗМЕРЫ ВРЕЗНОГО МЕХАНИЗМА

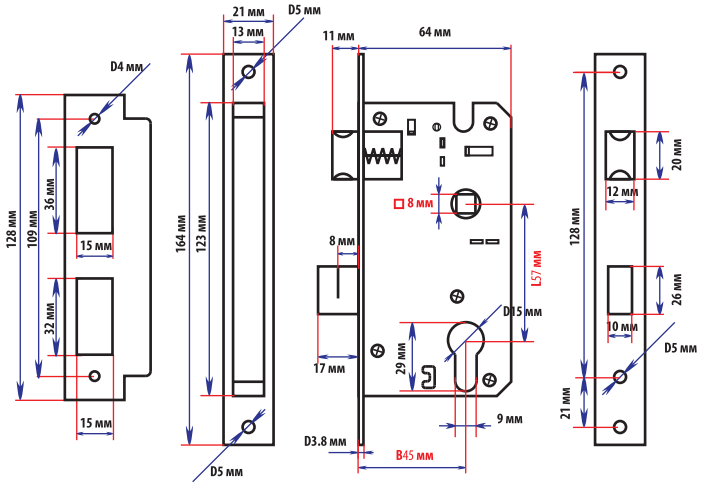

РИС. 2

СХЕМА УСТАНОВКИ ЗАМКА

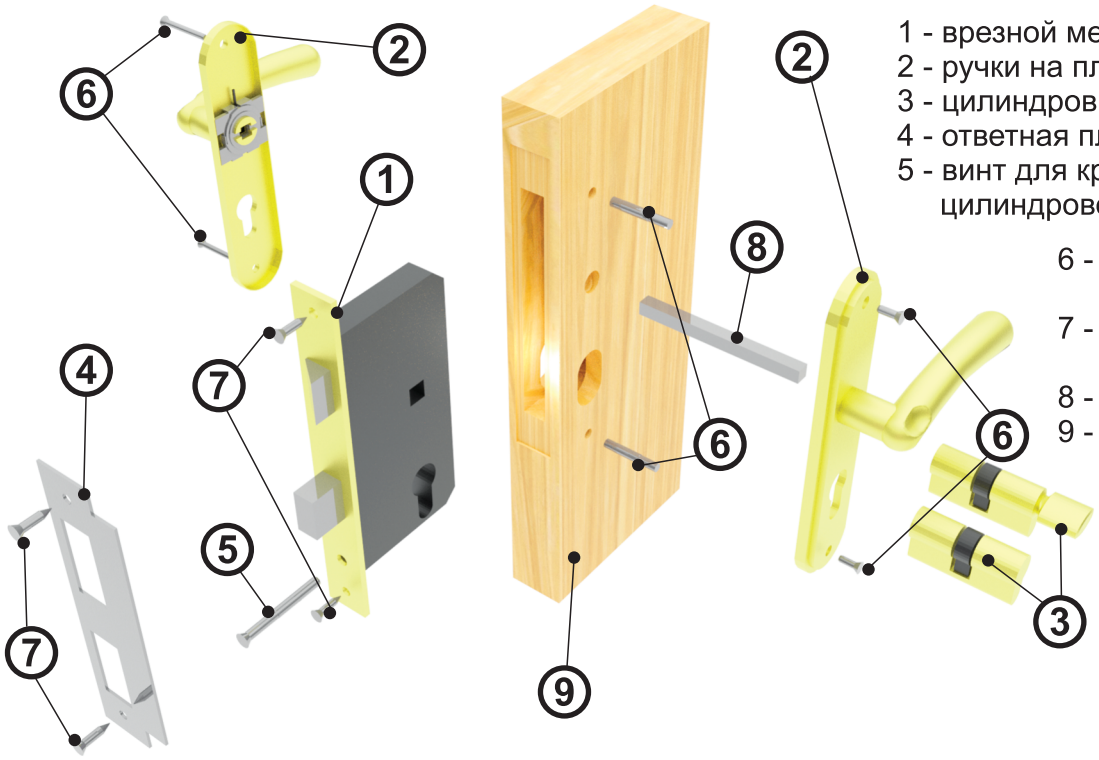

1 - врезной механизм (57/45)
2 - ручки на планке алюминиевые
3 - цилиндровый механизм N60 (NW60)
4 - ответная планка
5 - винт для крепления цилиндрового механизма
6 - стяжки для ручек (втулка плюс винты)
7 - шурупы для крепления замка и ответной планки
8 - стержень
9 - внешняя сторона двери